2024 年度 新潟県高等学校選抜卓球大会
2024 年 11 月 17 日 (日)
新潟市亀田総合体育館

男子シングルス ベスト 32

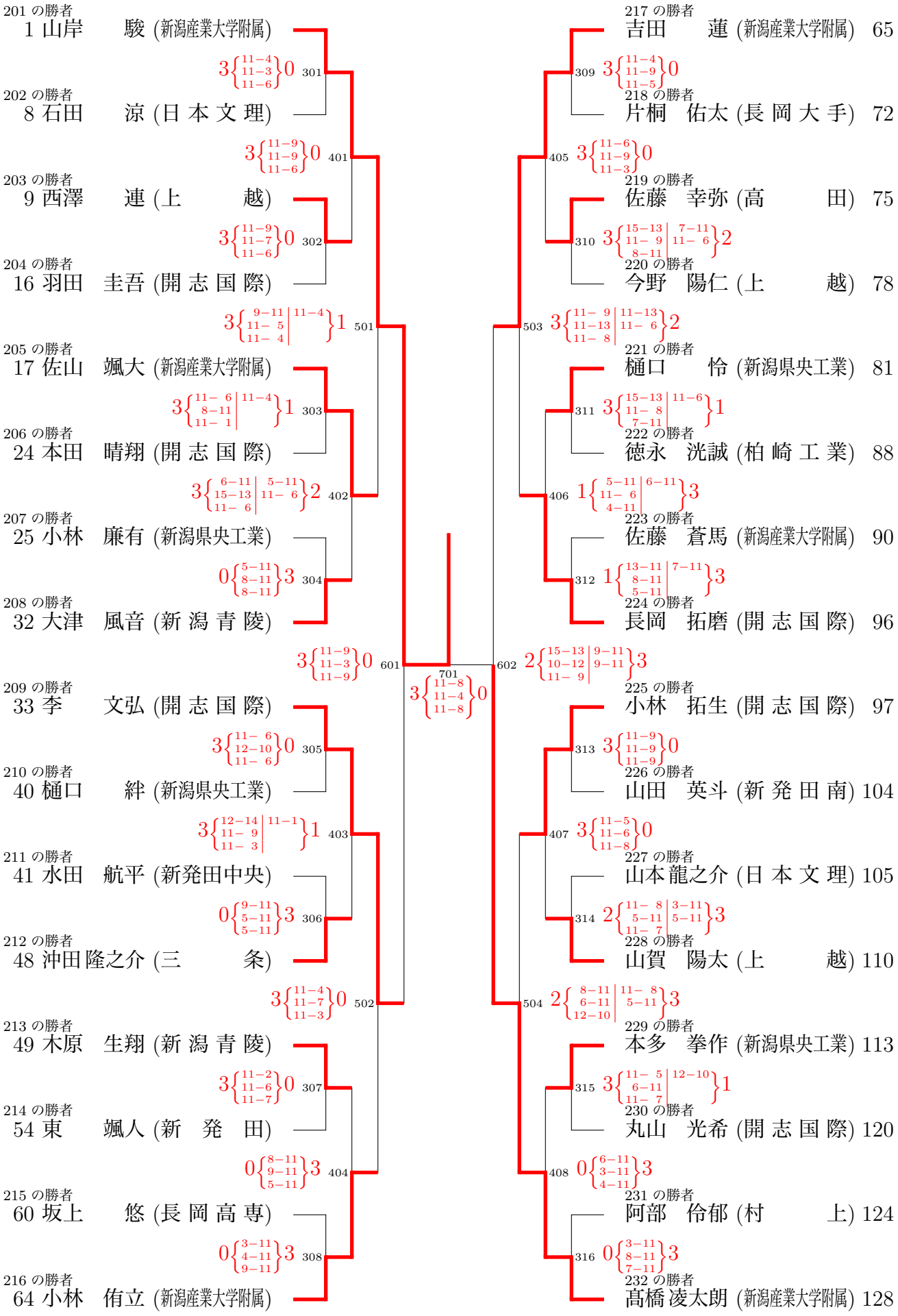

2024 年度 新潟県高等学校選抜卓球大会
2024 年 11 月 17 日 (日)
新潟市亀田総合体育館

女子シングルス ベスト 32

201 の勝者
1 松澤　和咲 (北　　越)

3 {11−5, 11−3, 11−8} 0　301

202 の勝者
5 伊藤　瑞貴 (柏崎翔洋中等)

3 {11− 9, 11− 7, 12−10} 0　401

203 の勝者
9 星野　七菜 (新潟産業大学附属)

1 {11− 8, 8−11, 7−11 | 5−11} 3　302

204 の勝者
16 滝沢　芽衣 (新 潟 中 央)

3 {11−2, 11−5, 11−5} 0　501

205 の勝者
17 山崎　茉音 (糸魚川白嶺)

3 {11− 8, 13−11, 11− 4} 0　303

206 の勝者
21 工藤　彩乃 (佐　　渡)

3 {11− 8, 11− 7, 4−11 | 11−8} 1　402

207 の勝者
26 番場　結菜 (新 潟 青 陵)

2 {4−11, 11− 5, 4−11 | 11− 4, 11−13} 3　304

208 の勝者
32 石井　鈴乃 (新発田中央)

3 {11−8, 11−5, 11−8} 0　601

209 の勝者
33 高野　　渚 (長 岡 高 専)

3 {11− 7, 6−11, 12−10 | 11−3} 1　305

210 の勝者
38 野澤　実里 (十　日　町)

3 {11−0, 11−5, 11−5} 0　403

211 の勝者
41 石井　沙樹 (新 発 田 南)

2 {13−11, 3−11, 11− 6 | 6−11, 8−11} 3　306

212 の勝者
48 大滝 裕理奈 (新 潟 青 陵)

1 {11− 7, 7−11, 7−11 | 9−11} 3　502

213 の勝者
49 吉井　彩菜 (小　千　谷)

0 {9−11, 4−11, 5−11} 3　307

214 の勝者
56 宮本 優璃奈 (糸魚川白嶺)

2 {9−11, 11− 9, 13−11 | 10−12, 9−11} 3　404

215 の勝者
60 横田　　望 (上　　越)

0 {8−11, 4−11, 9−11} 3　308

216 の勝者
64 平澤　未來 (開 志 国 際)

701
3 {15−13, 12−14, 11− 4, 11− 2} 1

217 の勝者
富樫　世愛 (新　　潟)　65

309 3 {11−4, 11−5, 11−4} 0

218 の勝者
井上　唯愛 (新発田中央)　70

405 3 {11−9, 11−5, 11−5} 0

219 の勝者
山田 ひなた (十　日　町)　73

310 0 {4−11, 1−11, 5−11} 3

220 の勝者
佐藤　美胡 (長　　岡)　80

503 3 {12−10, 13−11, 13−11} 0

221 の勝者
石川　夏水 (新 潟 青 陵)　81

311 3 {11−5, 11−2, 11−5} 0

222 の勝者
大堀　美実 (新 潟 商 業)　88

406 0 {6−11, 2−11, 10−12} 3

223 の勝者
諸橋　心優 (新　発　田)　89

312 0 {4−11, 6−11, 2−11} 3

224 の勝者
古川　　樹 (北　　越)　96

602 3 {11− 5, 6−11, 11− 9 | 4−11, 11− 3} 2

225 の勝者
白石　莉子 (新潟産業大学附属)　97

313 3 {5−11, 11− 9, 11− 9 | 11−9} 1

226 の勝者
古野間 千晃 (新 潟 青 陵) 102

407 3 {7−11, 11− 6, 11− 5 | 12−10} 1

227 の勝者
柳田　愛琉 (小　千　谷) 105

314 3 {11− 8, 11− 6, 6−11 | 7−11, 11− 5} 2

228 の勝者
石井　優月 (糸　魚　川) 109

504 1 {11− 8, 11−13, 7−11 | 4−11} 3

229 の勝者
山口　莉玖 (上　　越) 113

315 3 {11−4, 11−6, 11−5} 0

230 の勝者
波多野 慈栞 (新発田中央) 120

408 0 {7−11, 5−11, 7−11} 3

231 の勝者
大橋　依果 (三　　条) 123

316 0 {4−11, 5−11, 5−11} 3

232 の勝者
長谷川 璃奈 (新潟県央工業) 128