2022 年度 新潟県ジュニア卓球選手権大会
2022 年 9 月 17 日 (土)
新潟市亀田総合体育館

ジュニア男子 ベスト 32

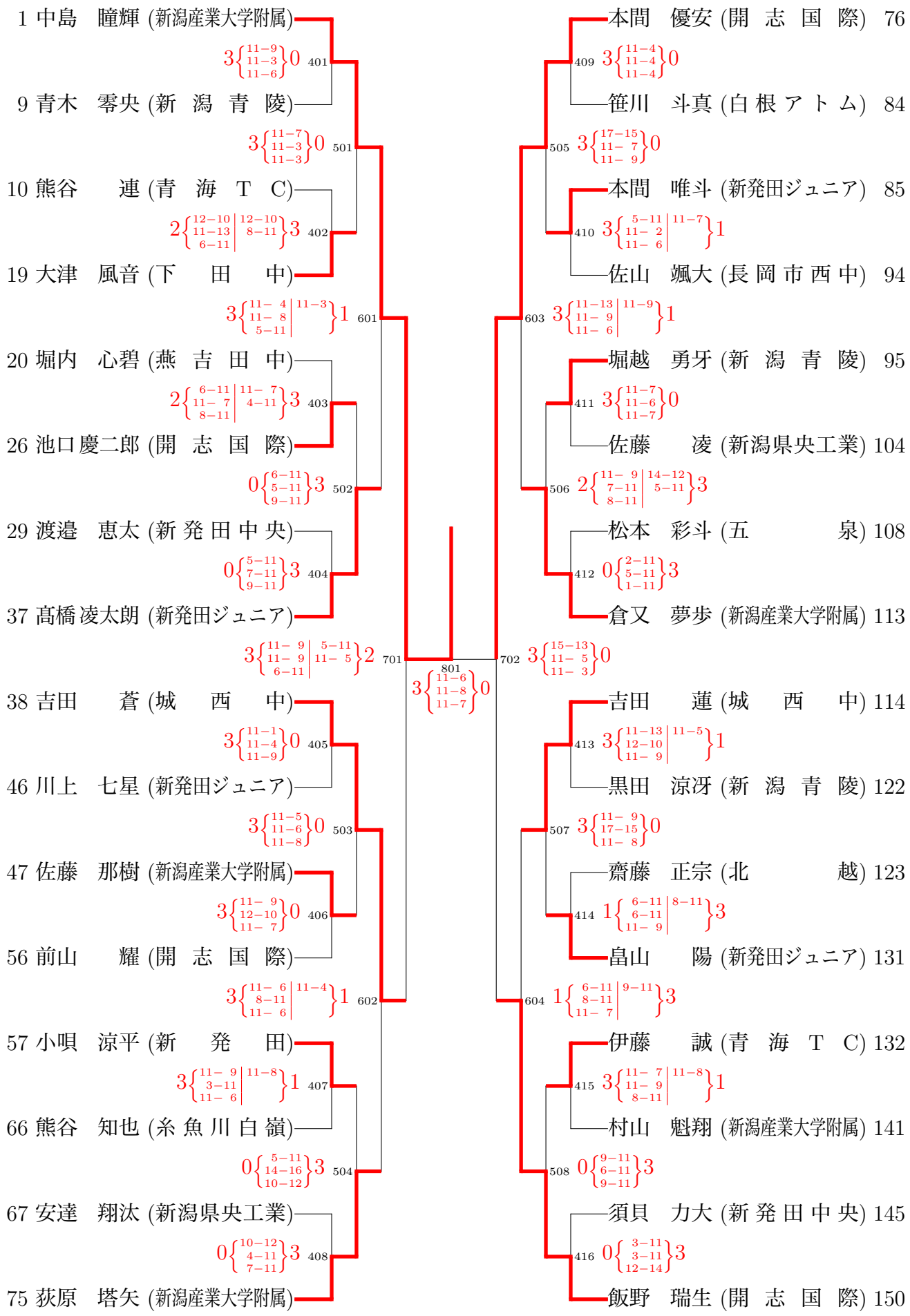

2022 年度 新潟県ジュニア卓球選手権大会
2022 年 9 月 17 日 (土)
新潟市亀田総合体育館
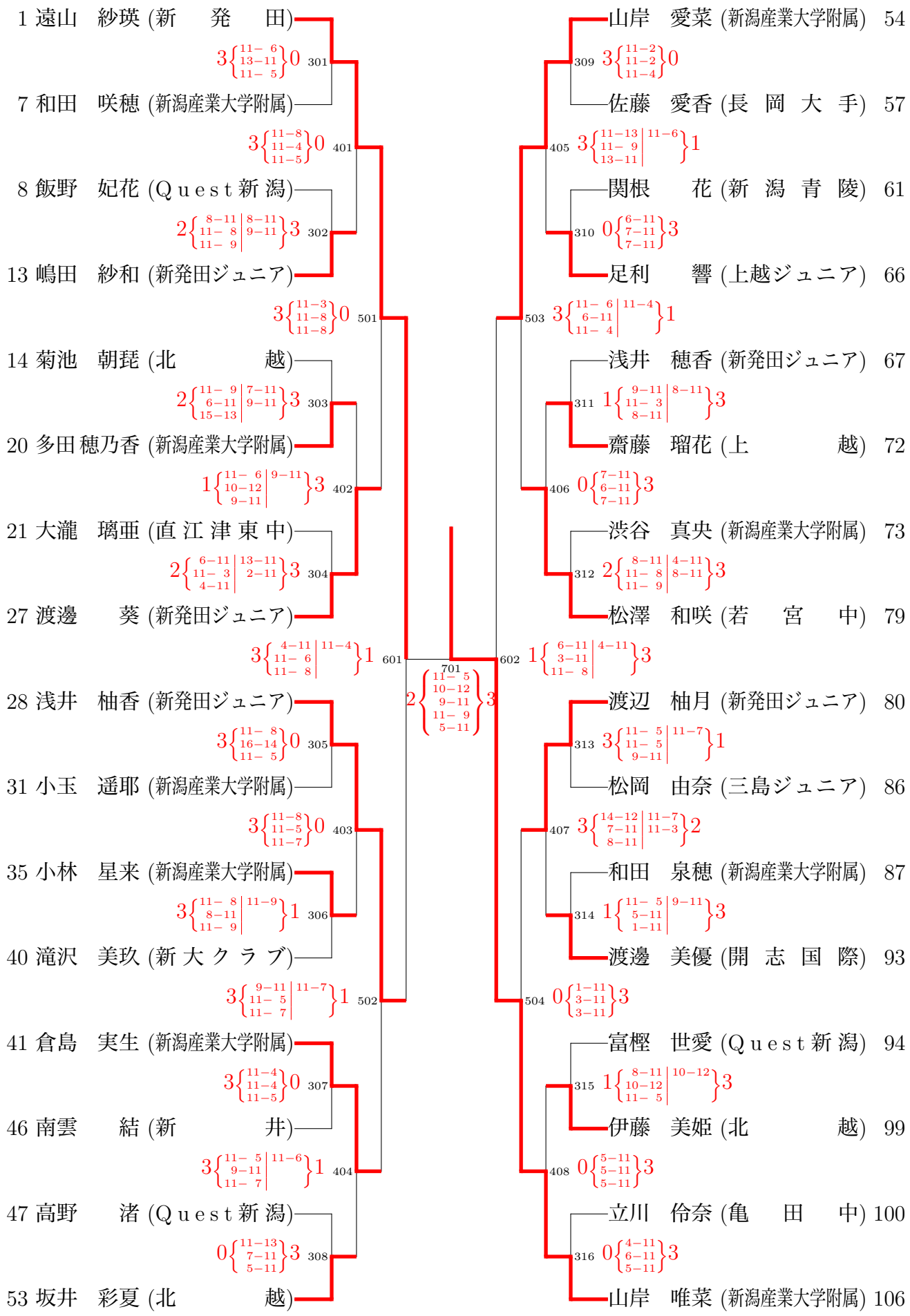
ジュニア女子 ベスト 32