令和 4 年度 新潟県高等学校総合体育大会 上越地区卓球大会
令和 4 年 5 月 9 日 (月)
上越市総合体育館
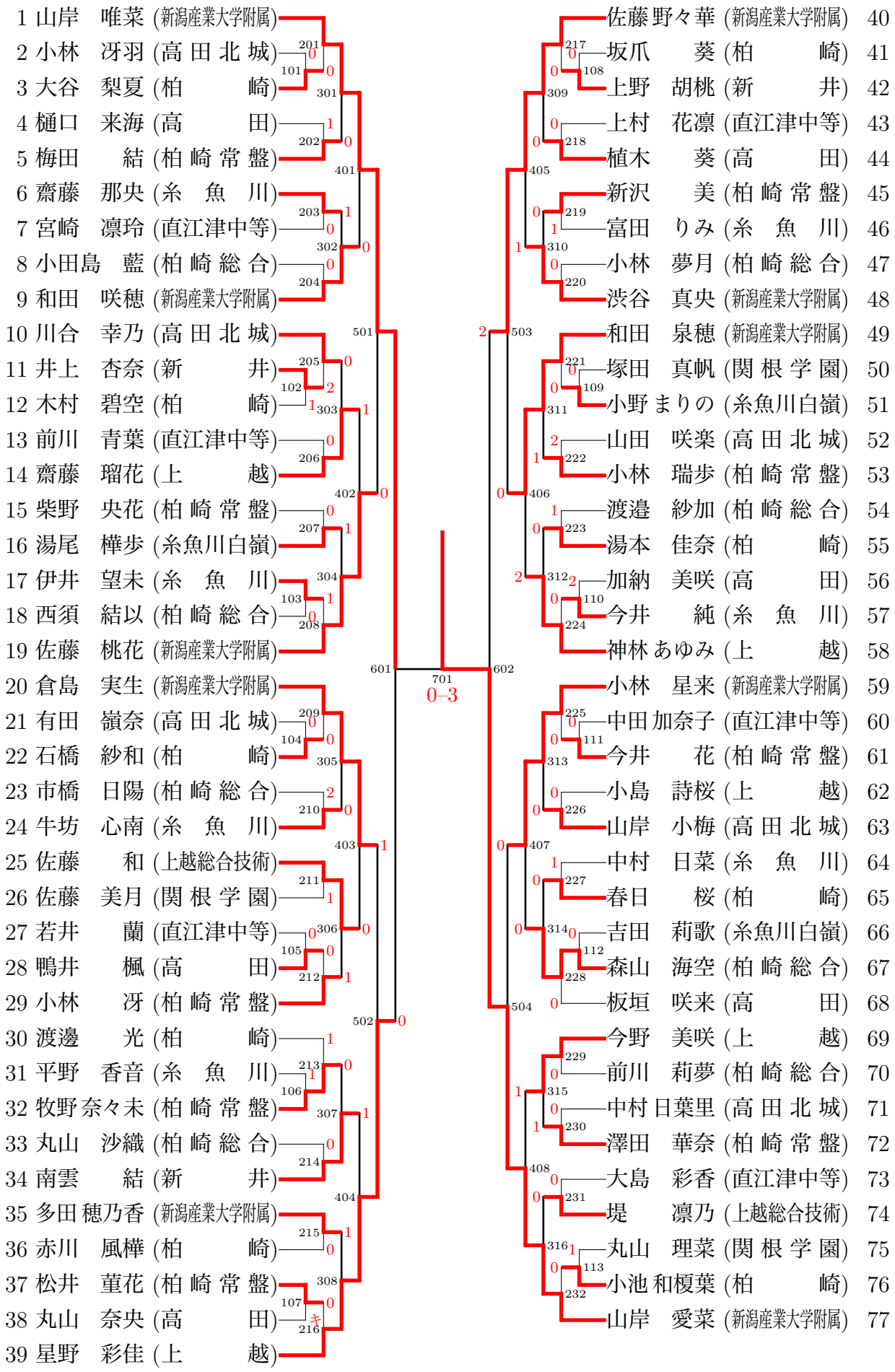
女子シングルス