令和 元 年度 新潟県高等学校総合体育大会 上越地区卓球大会
令和 30 年 5 月 7 日 (火)
上越市総合体育館

男子シングルス (その 1)

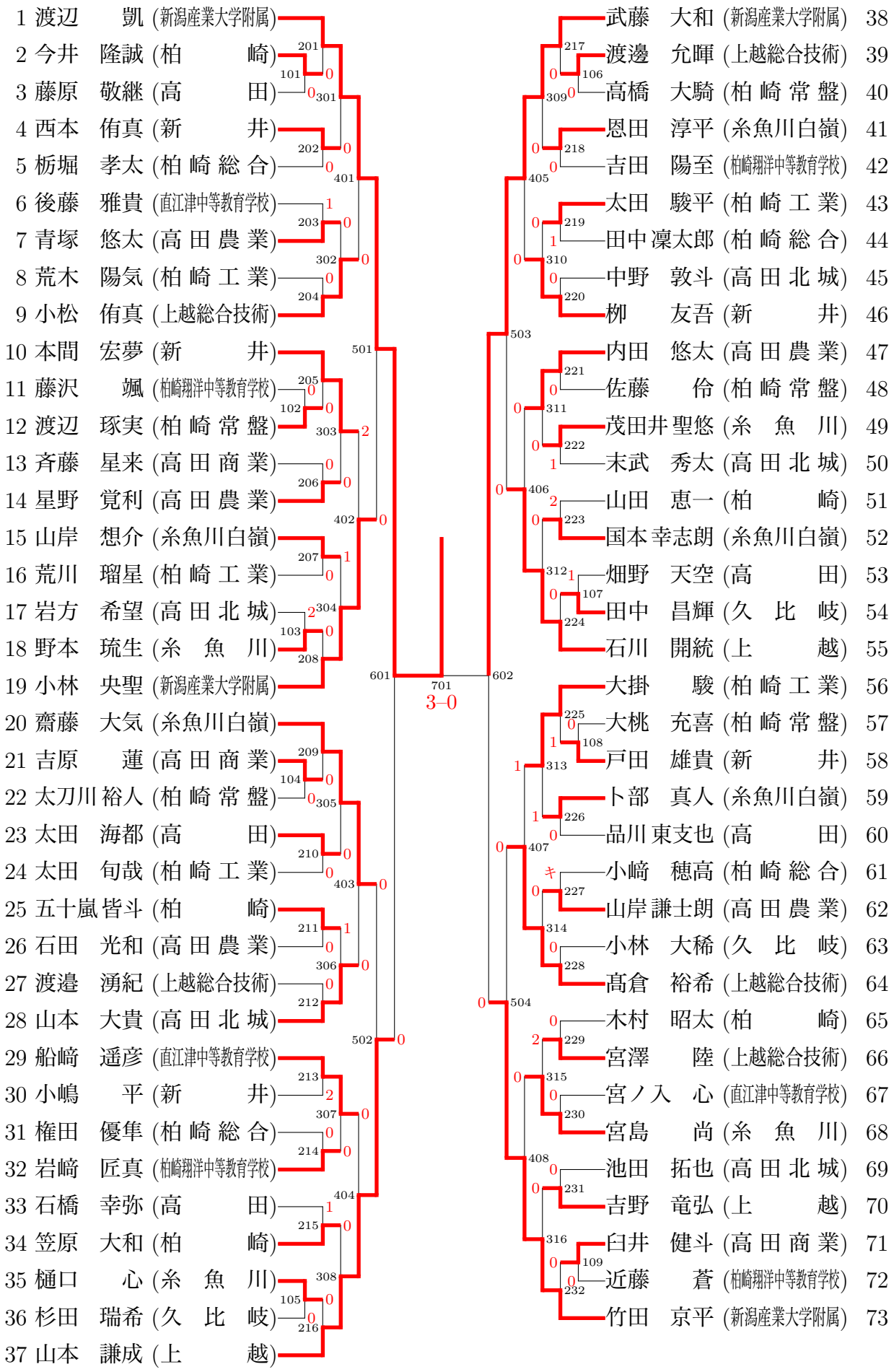

男子シングルス (その 2)

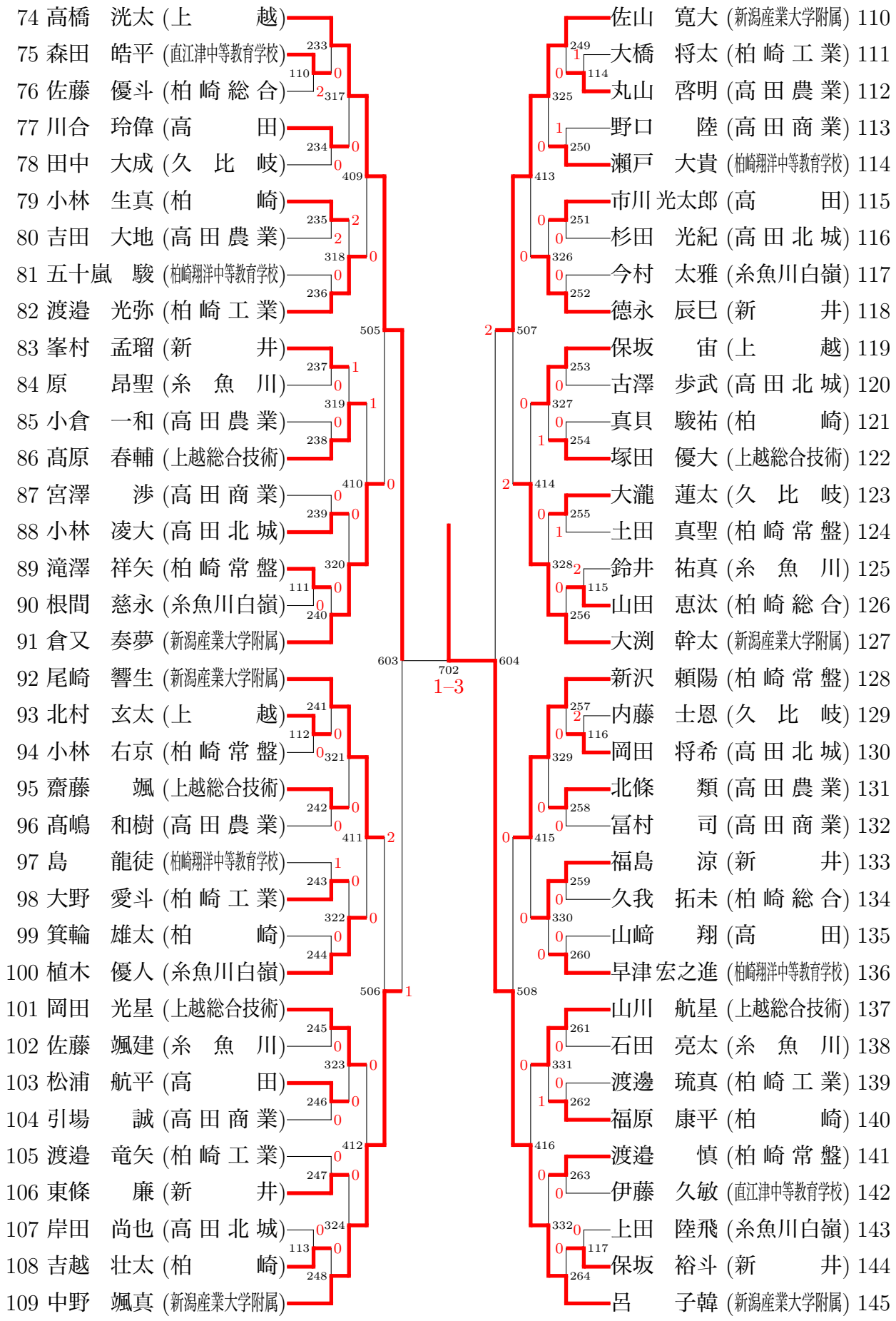
74 高橋 洸太 (上 越)
75 森田 皓平 (直江津中等教育学校)
76 佐藤 優斗 (柏 崎 総 合)
77 川合 玲偉 (高 田)
78 田中 大成 (久 比 岐)
79 小林 生真 (柏 崎)
80 吉田 大地 (高 田 農 業)
81 五十嵐 駿 (柏崎翔洋中等教育学校)
82 渡邉 光弥 (柏 崎 工 業)
83 峯村 孟瑠 (新 井)
84 原 昂聖 (糸 魚 川)
85 小倉 一和 (高 田 農 業)
86 髙原 春輔 (上越総合技術)
87 宮澤 渉 (高 田 商 業)
88 小林 凌大 (高 田 北 城)
89 滝澤 祥矢 (柏 崎 常 盤)
90 根間 慈永 (糸魚川白嶺)
91 倉又 奏夢 (新潟産業大学附属)
92 尾崎 響生 (新潟産業大学附属)
93 北村 玄太 (上 越)
94 小林 右京 (柏 崎 常 盤)
95 齋藤 颯 (上越総合技術)
96 髙嶋 和樹 (高 田 農 業)
97 島 龍徒 (柏崎翔洋中等教育学校)
98 大野 愛斗 (柏 崎 工 業)
99 箕輪 雄太 (柏 崎)
100 植木 優人 (糸魚川白嶺)
101 岡田 光星 (上越総合技術)
102 佐藤 颯建 (糸 魚 川)
103 松浦 航平 (高 田)
104 引場 誠 (高 田 商 業)
105 渡邉 竜矢 (柏 崎 工 業)
106 東條 廉 (新 井)
107 岸田 尚也 (高 田 北 城)
108 吉越 壮太 (柏 崎)
109 中野 颯真 (新潟産業大学附属)
佐山 寛大 (新潟産業大学附属) 110
大橋 将太 (柏 崎 工 業) 111
丸山 啓明 (高 田 農 業) 112
野口 陸 (高 田 商 業) 113
瀬戸 大貴 (柏崎翔洋中等教育学校) 114
市川 光太郎 (高 田) 115
杉田 光紀 (高 田 北 城) 116
今村 太雅 (糸魚川白嶺) 117
徳永 辰巳 (新 井) 118
保坂 宙 (上 越) 119
古澤 歩武 (高 田 北 城) 120
真貝 駿祐 (柏 崎) 121
塚田 優大 (上越総合技術) 122
大瀧 蓮太 (久 比 岐) 123
土田 真聖 (柏 崎 常 盤) 124
鈴井 祐真 (糸 魚 川) 125
山田 恵汰 (柏 崎 総 合) 126
大渕 幹太 (新潟産業大学附属) 127
新沢 頼陽 (柏 崎 常 盤) 128
内藤 士恩 (久 比 岐) 129
岡田 将希 (高 田 北 城) 130
北條 類 (高 田 農 業) 131
冨村 司 (高 田 商 業) 132
福島 涼 (新 井) 133
久我 拓未 (柏 崎 総 合) 134
山崎 翔 (高 田) 135
早津 宏之進 (柏崎翔洋中等教育学校) 136
山川 航星 (上越総合技術) 137
石田 亮太 (糸 魚 川) 138
渡邊 琉真 (柏 崎 工 業) 139
福原 康平 (柏 崎) 140
渡邉 慎 (柏 崎 常 盤) 141
伊藤 久敏 (直江津中等教育学校) 142
上田 陸飛 (糸魚川白嶺) 143
保坂 裕斗 (新 井) 144
呂 子韓 (新潟産業大学附属) 145
702
1–3