平成 30 年度 新潟県高等学校秋季地区体育大会 上越地区卓球大会
平成 30 年 11 月 2 日 (金)
上越市総合体育館
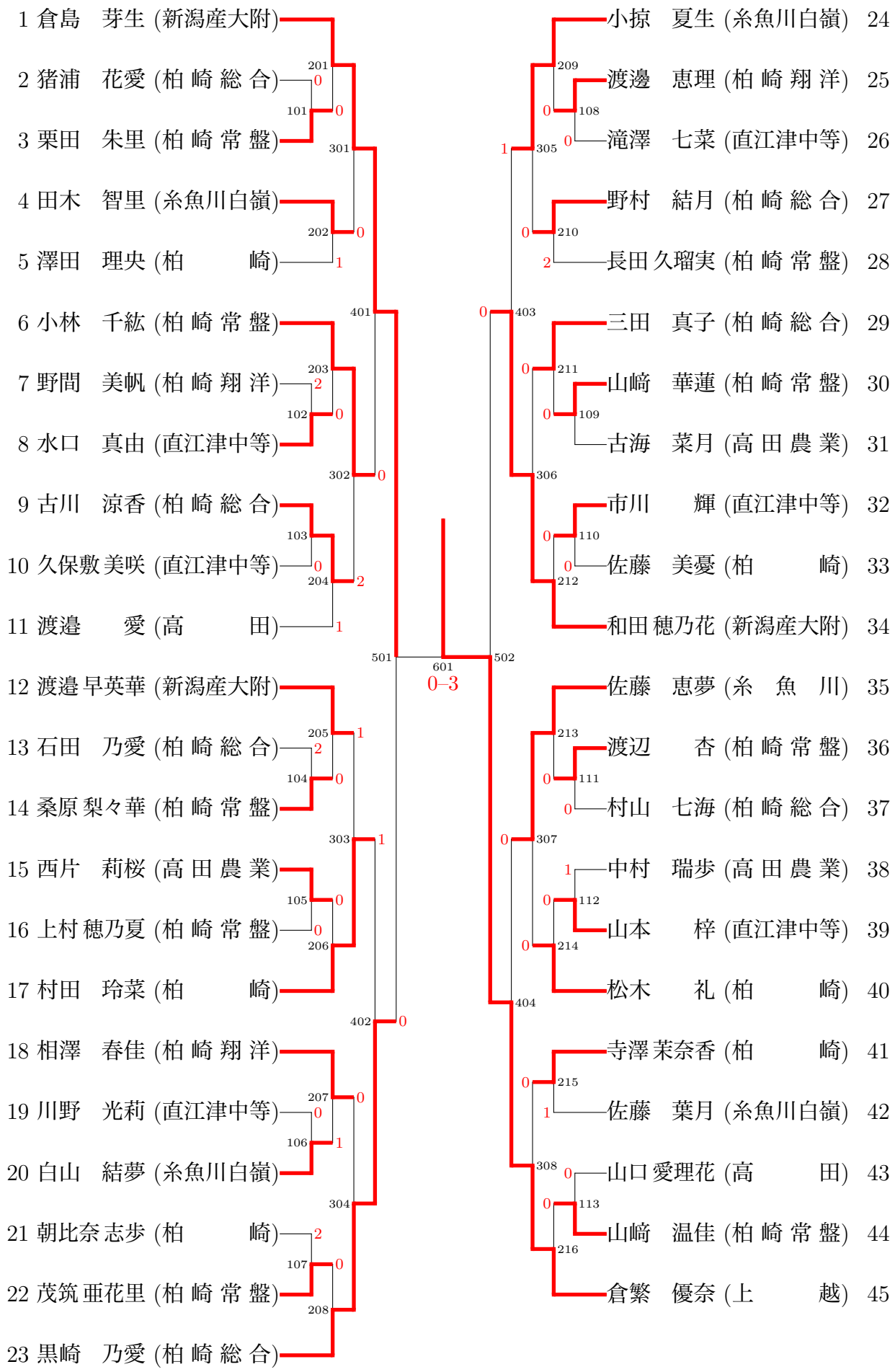
女子シングルス